For Earth, For Life
Kubota

SVL

CHARGEUR COMPACT SUR CHENILLES KUBOTA

SVL75-2 / SVL95-2s

La puissance extraordinaire et le confort exceptionnel des nouveaux chargeurs compacts sur chenilles Kubota élèvent à un niveau supérieur la performance et la productivité.

Besoin d'augmenter votre productivité? Mettez le tout nouveau chargeur compact sur chenilles Kubota à votre service.

Kubota, un fabricant fiable d'équipements de construction de renommée mondial, est fier d'introduire les tous nouveaux chargeurs compacts sur chenilles SVL75-2/SVL95-2s. Ces nouveaux chargeurs compacts sur chenilles procurent la plus grande puissance de levage et la meilleure force d'arrachement au godet dans cette catégorie. Ils offrent aussi une stabilité optimum, un large poste de commande confortable et plus encore. Si vous recherchez le confort, la fiabilité et des performances élevées, Kubota a le produit qu'il vous faut.

- **PERFORMANCE EXTRAORDINAIRE**
- **CONFORT EXCEPTIONNEL**
- **ENTRETIEN AISÉ ET DURABILITÉ IMPRESSIONNANTE**

SVL75-2

Puissance au moteur brute (SAE J 1995) : 74.3 HP (55.4kW)
Charge nominal d'opération (35% de la charge limite d'équilibre statique) : 2300 lb (1043 kg)
Force d'arrachement au godet : 6204 lb (2814 kg)
Poids d'opération (Incluant le poids de l'opérateur de 175 lb) : 9039 lb (4100 kg)

CHARGEUR COMPACT SUR CHENILLES

SVL75-2/SVL95-2s

SVL95-2s

Puissance au moteur brute (SAE J 1995) : 96.4 HP (71.9 kW)
Charge nominal d'opération (35% de la charge limite d'équilibre statique) : 3200 lb (1451 kg)
Force d'arrachement au godet : 7961 lb (3611 kg)
Poids d'opération (Incluant le poids de l'opérateur de 165 lb) : 11299 lb (5125 kg)

PERFORMANCE EXTRAORDINAIRE

Moteur Kubota

Système à rampe commune (SRC) et silencieux avec filtre de particules diésel (FPD)

Le système de rampe commune contrôle électroniquement le calage et la quantité de carburant injecté par étapes, assurant une combustion optimale, ce qui a pour effet une plus grande efficacité, un meilleur rendement énergétique et moins de bruit du moteur. La combinaison de la recirculation des gaz d'échappement (EGR) et du filtre à particules diesel (DPF) réduit les émissions, ce qui permet au moteur de la série SVL de se conformer aux normes antipollution Tier IV.

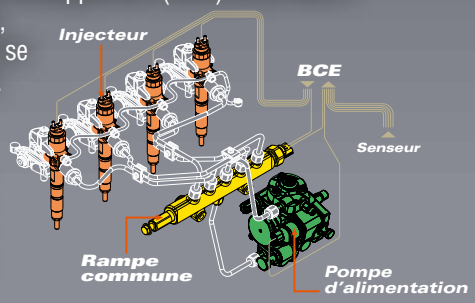

Moteur puissant Kubota

Le moteur puissant et fiable fabriqué par Kubota fait son travail rapidement et facilement avec ses 74.3 HP* (SVL75-2) ou 96.4 HP* (SVL95-2s).

** Puissance au moteur brute (SAE J 1995)*

Tableau de bord SCR

Un système de réducteur catalytique sélectif (SCR) aide le SVL95-2s à répondre aux exigences du niveau 4 final. Un coup œil rapide au tab e vous indique la quantité de fluide d'échappement diesel (FED) restant dans le réservoir et quand le remplir.

	SVL75-2	SVL95-2s
Force d'arrachement au godet :	6204 lb	7961 lb
Force d'arrachement au bras :	4766 lb	6742 lb
Charge d'équilibre statique maximum :	6570 lb	9143 lb

Système de régénération automatique

Le système original de régénération automatique de Kubota brûle mécaniquement les matières particulaires (la suie) accumulées dans le silencieux avec un FPD pour assurer la propreté du silencieux et un fonctionnement prolongé. Par mesure de sécurité, la régénération automatique peut être éteinte à l'aide d'un interrupteur d'inhibition lorsque la rétrocaveuse fonctionne en présence de matériaux potentiellements inflammables.

Gestion électronique de la puissance de déplacement

Le système de gestion électronique de la puissance de déplacement vous procure plus de pouvoir pour travailler plus rapidement. Le BCE surveille continuellement le poids que transporte la machine en vue d'assurer un contrôle optimal du débit de la pompe hydraulique en fonction de la charge, aidant ainsi à prévenir les calages du moteur et fournir un fonctionnement souple même dans conditions difficiles.

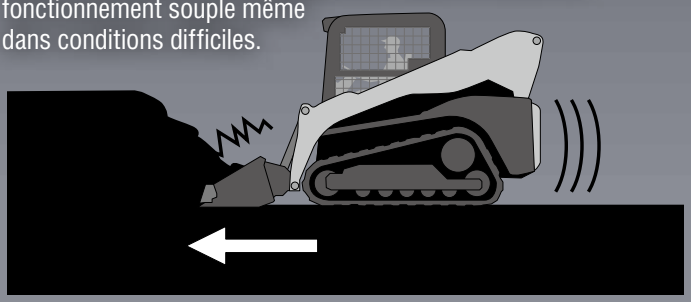

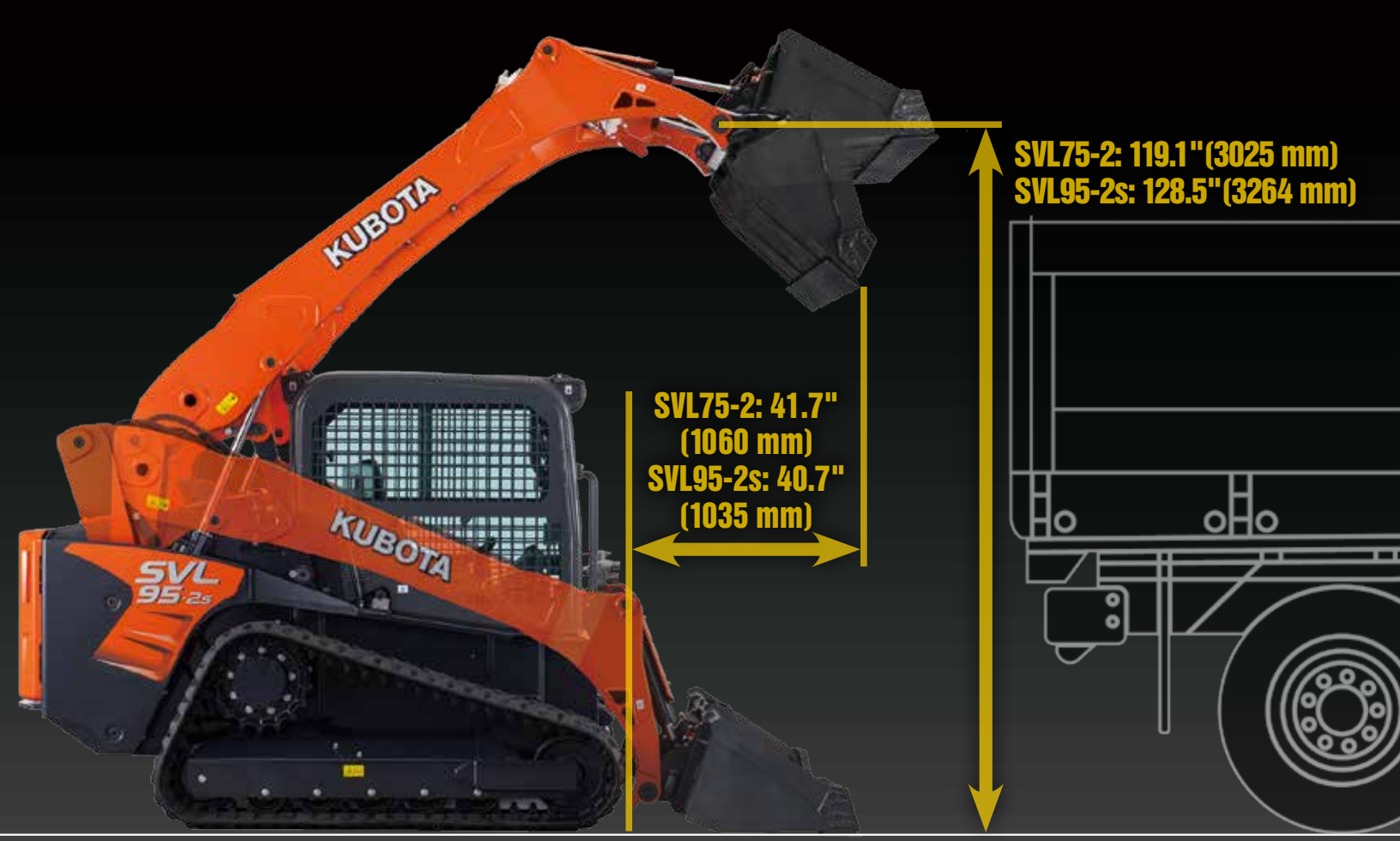

Conception de levage vertical unique à Kubota

● Longue portée pour un levage et déversement maximum

● Grande hauteur de levage à l'axe de pivot du godet

Le système de levage vertical unique à Kubota est conçu pour fournir une longue portée exceptionnelle de 41.7 pouces (SVL75-2) et de 40.7 pouces (SVL95-2s). En plus, l'extrémité du bras est parfaitement conçue pour atteindre une hauteur de levage à l'axe de pivot du godet de 119.1 pouces (SVL75-2) et de 128.6 pouces (SVL95-2s). Cette caractéristique assure le dégagement nécessaire pour un déversement aisé dans la benne d'un camion.

● Système de maintien à niveau standard

Pendant la fonction de levage seulement, cette caractéristique permet de maintenir le godet ou la fourche en position horizontale sans besoin d'ajuster le niveau manuellement.

Performance du système de déplacement

1. Déplacement à deux vitesses standard

Changement aisé depuis la vitesse lente de 4.7 mph (SVL75-2) / 5.0 mph (SVL95-2s) à la vitesse rapide de 7.1 mph (SVL75-2) / 7.3 mph (SVL95-2s) pour accomplir le travail plus rapidement.

2. Valve pilote avec sélecteur de circuit

Ce système assure un débit d'huile constant lequel améliore la stabilité lors du déplacement en ligne droite.

3. Dégagement au sol plus haut

Une hauteur de dégagement au sol de 11.7 pouces (SVL75-2) / 11.5 pouces (SVL95-2s) vous permet de franchir aisément de gros obstacles.

4. Puissante force de traction

La conception des crampons de chenille exclusive à Kubota vous procure plus d'adhérence et une meilleure force de traction de 9678 lbs (SVL75-2) et de 12178 lbs (SVL95-2s).

Système hydraulique puissant

● Système de détection de charge (SVL95-2s)

● Système évolué de soupape de commande (SVL95-2s)

Le SVL95-2s est doté d'un nouveau système de détection de charge et d'une soupape de commande améliorée offrant plus de forces de poussée et d'arrachement, même pour les opérations avec outils combinés. Beaucoup de puissance pour gravir les pentes et faire le travail avec les outils vous permet de terminer les chantiers plus vite.

● Commande réglable de débit d'huile maximal (Option) (SVL95-2s)

5 modes rapides et faciles à modifier du débit AUX assurent un débit optimal pour le travail en cours. La commande réglable de débit d'huile maximal est disponible uniquement pour le débit élevé.

● Système hydraulique à haut débit amélioré (Option) (SVL75-2/SVL95-2s)

Un débit élevé augmente la capacité hydraulique des accessoires qui ont besoin de plus de puissance hydraulique. Avec cette option, le débit hydraulique augmente à 29,3 gal/min (SVL75-2) / 40 gal/min (SVL95-2s). La tubulure de couplage contient des coupleurs de ½ et ¾ po.

Système hydraulique à haut débit

SVL75-2	Std.	17.4 gpm (66 lpm)
	Élevé	29.3 gpm (110.9 lpm)
SVL95-2s	Std.	23.1 gpm (87.6 lpm)
	Élevé	40 gpm (152 lpm)

CONFORT EXCEPTIONNEL

Cabine confortable

● Large entrée au cabine

Une large entrée facilite l'accès au poste de conduite.

● Cabine spacieux et sans obstruction

L'intérieur spacieux minimise la fatigue de l'opérateur, et ce, même après de longues heures de travail.

● Siège à haut dossier avec suspension

Le siège à haut dossier avec suspension standard offre un confort sans compromis. (Siège à suspension pneumatique offert en option)

● Appui-bras

La spacieuse cabine offre aussi des appuis-bras ergonomiquement installés sur les côtés droit et gauche du siège pour réduire la fatigue de l'opérateur. Ils ont aussi été redessinés pour augmenter l'espace de l'opérateur.

● Large espace pour les jambes

Le cabine procure un espace ample pour les jambes minimisant la fatigue de l'opérateur.

● Prêt pour l'installation d'une radio (Option)

La cabine fermée montée en usine de la série SVL est maintenant précâblée avec des haut-parleurs installés ; il suffit d'ajouter la radio.

● Tapis de plancher facile à nettoyer avec drain de vidange

Le tapis de plancher est facile à enlever pour le nettoyage. Un drain de vidange intégré permet le lavage du plancher sans la nécessité d'enlever le tapis.

Excellente visibilité de 360 degrés

Les bordures du godet peuvent être vues depuis le siège. Une visibilité améliorée se traduit par une sécurité optimale sur le site de travail.

35" (890 mm)

45" (1,141 mm)

Accélérateur à main / à cadran et au pied

L'accélérateur à cadran et au pied du SVL95-2s et l'accélérateur à main et au pied du SVL75-2 permettent d'adapter le régime du moteur au travail à faire. La commande manuelle de l'accélérateur est idéale pour les travaux nécessitant une vitesse constante du moteur, comme par exemple lors des travaux de nivellement ou de déblaiement de la neige avec une souffleuse rotative. La pédale d'accélérateur permet à l'opérateur de varier la vitesse du moteur au besoin pour s'adapter aux autres applications.

(SVL75-2)

(SVL95-2s)

(SVL75-2/SVL95-2s)

CONFORT EXCEPTIONNEL

Cabine pressurisée

La cabine est pressurée pour maintenir la poussière, les débris ainsi que les insectes loin de l'opérateur augmentant ainsi son confort sur les sites de travail poussiéreux. En plus, le bruit ambiant est réduit pour vous permettre de travailler de plus longues heures tout en minimisant votre fatigue.

Performance excellente de l'air climatisé

Air climatisé optimum

Grâce aux bouches d'aération améliorées, le système de chauffage et climatisation offre un débit d'air optimisé pour un chauffage et une climatisation exceptionnels — et un confort extraordinaire de l'opérateur — toute l'année.

Puissant système de dégivrage et désembuage des fenêtres

Un grand débit d'air assure que les fenêtres ne s'embuent ou ne gèlent pas lors des travaux par température froide.

CABINE

Fenêtres à glissières faciles à ouvrir

La porte coulissante avant s'ouvre quelle que soit la position du godet ou de l'accessoire. Vous pourrez accéder à des endroits difficiles ou en sortir et travailler pendant que la porte avant demeure ouverte ; c'est un avantage majeur lorsqu'il s'agit de fixer les accessoires en place : vous améliorez votre visibilité et votre sécurité.

Les fenêtres latérales à glissière sont divisées au centre ; on peut les ouvrir indépendamment l'une de l'autre de l'avant ou de l'arrière.

ENTRETIEN AISÉ IMPRESSIONNAN

Entretien aisé

● Vérifications de routine

Ouvrez simplement le capot arrière pour accéder à tous les points d'entretien de routine quotidien.

● Radiateur / refroidisseur d'huile inclinable et amovible

Le radiateur / refroidisseur d'huile peut être incliné pour un nettoyage aisé.

● Accès facile pour remplissage de FED (SVL95-2s)

● Cabine pivotant par le haut

Le cabine peut-être pivoté de 72 degrés par le haut sans la nécessité de lever les bras de la machine. Ceci permet un accès aisé aux pompes hydrauliques, valves, tuyauteries et réservoir hydraulique.

● Large coffre à outils

Le SLV75 offre un coffre à outils spacieux et commode pour vous permettre de remiser les objets de nécessité.

& FIABILITÉ
TE

(SVL95-2s)

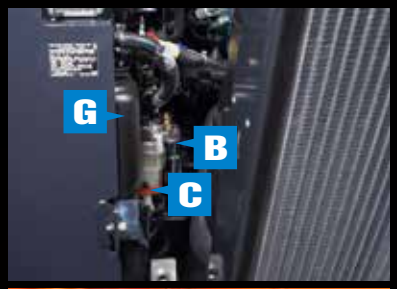

A. Filtre à air double élément
B. Filtre à carburant
C. Séparateur d'eau
D. Batterie sans entretien
E. Réfrigérant
F. Radiateur inclinable et coulissant
G. Réservoir de FED

Filtre à particules diesel (DPF) et réduction catalytique sélective (SCR)

Le filtre à particules diesel et la réduction catalytique sélective sont conformes aux dernières normes d'émissions des moteurs diesel de niveau 4 en collectant les particules et les NOx des gaz d'échappement pour des émissions d'échappement plus propres.

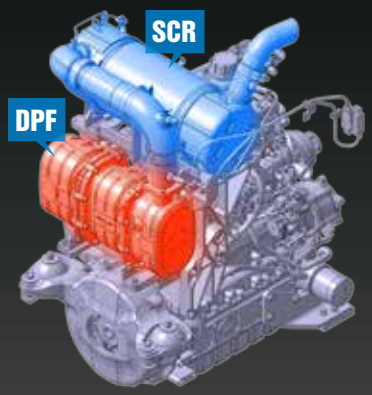

Fiabilité impressionnante

1. Châssis principal et sous-châssis intégrés et soudés

Le sous-châssis forme une partie intégrale du châssis principal pour une fiabilité maximum.

2. Chenilles en caoutchouc d'origine Kubota

Les chenilles en caoutchouc d'origine Kubota assurent une fiabilité à long terme. La conception des crampons de chenille exclusive à Kubota aide à éviter l'accumulation de terre et procure plus d'adhérence et une meilleure force de traction.

3. Rouleaux inférieurs à épaulement triple

Les fiables rouleaux de chenille à épaulement triple assurent un bon maintient de la chenille tout en améliorant aussi la stabilité de la machine. Ils sont scellés et lubrifiés en permanence.

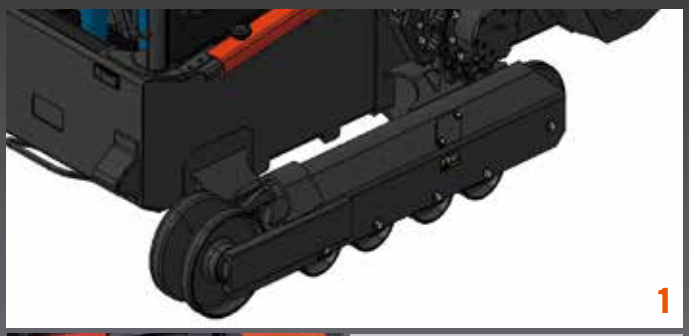

POLYVALENCE

Avec une large variété d'équipements disponibles*, les chargeurs compacts sur chenilles Kubota sont les machines les plus polyvalentes sur votre site de travail.

**Pas tous les équipements sont OEM-KUBOTA.*

Tarière

Godet à grapin

Dispositif d'attache rapide

Un dispositif d'attache rapide hydraulique est disponible en option. Vous pouvez fixer les accessoires en place ou les retirer au moyen d'un interrupteur sans quitter votre siège.

Fourche à palettes

Balayeuse

Marteau de démolition	Fraiseuse à froid	Rotoculteur	Souffleuse à neige
Débroussailleuse	Lame à niveler	Attache inclinable	
Godets	Godet 4-en-1	Lame à neige	

ÉQUIPMENT

ÉQUIPEMENT STANDARD

- Cabine ouvert (Cadre de sécurité ROPS/FOPS niveau 1)
- Fenêtre toit / arrière
- Siège à suspension
- Ceinture de sécurité rétractable - 2 pouces
- Système de contrôle de présence de l'opérateur
- Appui-bras à rabat
- Accélérateur manuel et à pédale
- Sortie électrique 12V
- Klaxon
- Capuchon de carburant verrouillable
- Alarme de marche arrière
- Phares de travail (2 AV/2AR)
- Bougie de préchauffage
- Système d'attache rapide mécanique
- Fonction de flottaison pour le bras du chargeur
- Godet auto-nivelant (En haut seulement)
- Freins de stationnement à disque humide
- 2- Vitesses de déplacement
- Chenilles en caoutchouc SVL75–15.0" (380 mm) SVL90-2s–17.7" (450mm)

ÉQUIPEMENT EN OPTION

- Système hydraulique à haut débit (coupleurs de 1/2 et 3/4 po pour les deux modèles)*
- Prise à 14 bornes pour équipements
- Siège à suspension pneumatique
- Ceinture de sécurité rétractable - 3 pouces
- Kit de verrouillage du capot arrière
- Rétroviseur
- Système d'attache rapide hydraulique*
- Lumière stroboscope
- Gyrophare
- Silencieux avec pare-étincelles
- Chauffe-moteur
- Grillage de radiateur

… et encore plus.

*Option d'usine

SPÉCIFICATIONS

Modèle				SVL75-2	SVL95-2s
Type poste de commande				Poste ouvert / Cabine fermée	Poste ouvert / Cabine fermée
Moteur	Modèle			V3307-CR-TE4	V3800-TIEF4
	Certification relative aux émissions			Tier 4	Tier 4
	Puissance brute（SAE J1995）		HP (kW) / tr/min	74.3 (55.4)/2400	96.4 (71.9)/2400
	Puissance nette (SAE J1349）		HP (kW) / tr/min	68.8 (51.3)/2400	87.0 (64.9)/2400
	Cylindrée		po.cu. (cc)	203.3 (3331)	230.0 (3769)
	Cylindres			4	4
	Alésage/course		po.(mm)	3.7 (94) × 4.72 (120)	3.94 (100) × 4.72 (120)
	Aspiration			Turbocompresseur	Turbocompresseur
Performance du chargeur	Charge limite d'équilibre statique à 35%		po.(mm)	2300 (1043)	3200 (1451)
	Charge limite d'équilibre statique en ligne droite		po.(mm)	6570 (2980)	9143 (4147)
	Force d'arrachement	Godet	po.(mm)	6204 (2814)	7961 (3611)
		Bras de relevage	po.(mm)	4766 (2162)	6742 (3058)
	Trajectoire du bras de levage			Vertical	Vertical
Sous-châssis	Largeur des chenilles		po.(mm)	15.0 (380)	17.7 (450)
	Pression au sol		lb/po²	4.7 / 4.9	4.4 / 4.5
	Rouleaux de chenilles (par côté)			4	5
	Longueur de contact au sol des chenilles		po.(mm)	56.5 (1436)	65.6 (1667)
	Vitesse de déplacement	Lente	mph (km/h)	4.7 (7.5)	5.0 (8.0)
		Rapide	mph (km/h)	7.1 (11.5)	7.3 (11.7)
	Force de traction		lb/pi	9678 (4390)	12178 (5524)
	Dégagement au sol minimum		po.(mm)	11.7 (296)	11.5 (293)
Système hydraulique	Débit hydraulique auxiliaire	Std./Élevé	gpm (ℓ/min.)	17.4 (66.0) / 29.3 (110.9)	23.1 (87.6) / 40.0 (152)
	Pression hydraulique auxiliaire		psi (kgf/cm²)	3185 (224.0)	3553 (249.8)
Capacité des réservoirs	Système hydraulique		gal. (ℓ)	15.9 (60)	17.96 (68)
	Réservoir hydraulique		gal. (ℓ)	9.2 (35)	10.1 (38.1)
	Réservoir de carburant		gal. (ℓ)	24.6 (93)	28.8 (109)
	Réservoir DEF		gal. (ℓ)	N/D	5.0 (18.8)
Poids en opération (incluant un opérateur de 165 lb./75 kg)			lb (kg)	9039 (4100) / 9315 (4225)	11299 (5125) / 11574 (5250)

La compagnie se réserve le droit de changer les spécifications ci-dessus sans préavis. Cette brochure est pour usage descriptif seulement.
Pour de l'information sur la garantie, veuillez consulter votre concessionnaire Kubota. Pour votre sécurité, Kubota recommande grandement l'utilisation du cadre de sécurité (ROPS) et le port de la ceinture de sécurité dans presque toutes les applications.

DIMENSIONS

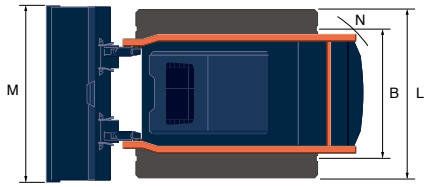

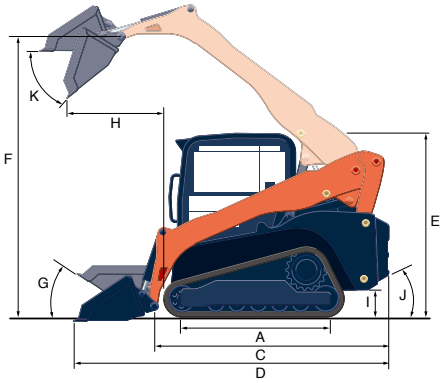

Modèle			SVL75-2	SVL95-2s
A	Longueur des chenilles au sol	po. (mm)	56.5 (1436)	65.6 (1667)
B	Voie	po. (mm)	53.3 (1355)	59.5 (1512)
C	Longueur sans godet	po. (mm)	109 (2768)	123.5 (3137)
D	Longueur avec godet au sol	po. (mm)	140.8 (3576)	154.6 (3929)
E	Hauteur au sommet de la cabine	po. (mm)	82 (2083)	83.3 (2116)
F	Hauteur à l'axe de pivot du godet à hauteur maximum	po. (mm)	119.1 (3025)	128.5 (3264)
G	Angle de rétraction en position de transport	degrés	27	27
H	Portée au levage et déversement max.	po. (mm)	41.7 (1060)	40.7 (1035)
I	Dégagement au sol	po. (mm)	11.7 (296)	11.5 (293)
J	Angle de départ	degrés	31.5	31
K	Angle de déversement max.	degrés	40	43
L	Largeur véhicule	po. (mm)	68.3 (1735)	77.2 (1962)
M	Largeur avec godet	po. (mm)	68 (1727)	80 (2032)
N	Rayon de braquage du centre à l'arrière de la machine	po. (mm)	107.1 (2720)	127 (3220)

Excavatrices, chargeurs sur roues et tracteurs/ chargeur/rétrocaveuse, Kubota offre une large gamme d'équipements de construction fiables, à haute performance pour accomplir le travail adéquatement.

©2016 Kubota Corporation

Kubota®

KUBOTA CANADA LTÉE
Siège social : 5900 14e avenue, Markham, Ontario L3S 4K4
TÉL. : (905) 294-7477

Visitez notre site internet : www.kubota.ca

ROPS CEINTURE DE SÉCURITÉ
Installez-les – Gardez-les installées
SÉCURITÉ
C'est la façon de vivre!

Cat. No.8897-01-US Printed in Japan '15-09D. 20