SJ30 AJE/ARJE
FLÈCHE AUTOMOTRICE ARTICULÉE

CARACTÉRISTIQUES STANDARD

- Flèche rotative (SJ30 ARJE seulement)
- Traction électrique directe (CA)
- Freins par pression de ressort double et à déblocage électromagnétique
- Freinage par récupération
- Contrôle de traction par détection de la vitesse et de l'angle
- Bloc-batteries 48 V 305 Ah
- Vitesse du vent de 12,5 m/s (28 mi/h)
- Abaissement d'urgence par alimentation CC
- Protections électriques secondaires
- Pleine hauteur de conduite
- Tourelle à rotation non continue de 355°
- Niveau de pente de 35 %
- Tiroir coulissant pour les batteries
- Capots pivotants
- Système de garde-corps modulaires pour plate-forme
- Rampe intermédiaire à glissière à accès arrière
- Prise de courant de 110 V CA sur plate-forme avec disjoncteur de fuite à la terre
- Commandes de détection de conduite et de direction
- Commandes de conduite proportionnelle et du bras
- Sélecteur de vitesse
- Système de commande à relais
- Câblage numéroté et codé par couleurs
- Horomètre
- Avertisseur
- Alarme de mouvement
- Pattes d'arrimage/de levage
- Pneus en caoutchouc plein ne laissant pas de marques de 22 x 7 x 12
- Prêt pour la télématique
- Garantie de 2 ans « Feuille d'or » (5 ans de garantie pour la structure)

ACCESSOIRES ET OPTIONS

- Râtelier à tuyaux
- Plateau pour outils
- Lampes de travail de la plate-forme
- Voyant clignotant
- Tuyau à air de 1/2 po à la plate-forme
- Couvre-boîtier de commande
- Inverseur 1000 W CA
- Batteries de 360 Ah
- Batteries AGM de 330 Ah
- Hayon arrière
- Huile naturelle
- Essais non destructifs

Caractéristiques techniques préliminaires au moment de l'impression. Consultez votre représentant commercial pour en savoir plus.
† Le délai d'approvisionnement standard peut être prolongé lorsque l'équipement en option est commandé; consultez l'usine.
‡ Les capacités et les poids des machines peuvent différer lorsque des options sont ajoutées.

NA/FR/09/2016

FLÈCHE AUTOMOTRICE ARTICULÉE SJ30 AJE/ARJE

Dimensions	SJ30 AJE	SJ30 ARJE
Hauteur de travail	10,90 m (35,9 po)	10,82 m (35 pi 6 po)
Hauteur de la plate-forme	9,07 m (29 pi 9 po)	9,00 m (29 pi 6 po)
Portée horizontale	6,25 m (20 pi 6 po)	6,25 m (20 pi 6 po)
Portée verticale	3,99 m (13 pi 1 po)	3,99 m (13 pi 1 po)
A Dimensions de la plate-forme	0,76 x 1,17 m (30 po x 46 po)	0,76 x 1,17 m (30 po x 46 po)
B Largeur de la plate-forme arrimée	1,19 m (47 po)	1,19 m (47 po)
C Rayon d'orientation arrière	0	0
D Hauteur de la plate-forme arrimée	2,01 m (6 pi 7 po)	2,01 m (6 pi 7 po)
E Hauteur de transport	2,39 m (7 pi 10 po)	2,54 m (8 pi 4 po)
F Longueur de la plate-forme arrimée	5,46 m (17 pi 11 po)	5,44 m (17 pi 10 po)
G Longueur de transport	4,09 m (13 pi 5 po)	4,09 m (13 pi 5 po)
H Empattement	1,65 m (65 po)	1,65 m (65 po)
Garde au sol	10,16 cm (4 po)	10,16 cm (4 po)
Caractéristiques techniques	**SJ30 AJE**	**SJ30 ARJE**
Rotation de la tourelle	Non continue de 355°	Non continue de 355°
Rotation de la plate-forme	180°	180°
Longueur de la flèche	1,25 m (49 po)	1,25 m (49 po)
Plage de mouvement verticale de la flèche	142° (+77°/-65°)	142° (+77°/-65°)
Plage de mouvement horizontale de la flèche	-	180°
Poids	6 605 kg (14 560 lb)	6 605 kg (14 560 lb)
Niveau de pente – Contrepoids vers l'avant	35 %	35 %
Niveau de pente – Contrepoids vers l'arrière	25 %	25 %
Rayon de braquage (intérieur)	1,52 m (60 po)	1,52 m (60 po)
Rayon de braquage (extérieur)	3,23 m (127 po)	3,23 m (127 po)
Vitesse de conduite (en position d'arrimage)	4,8 km/h (3 mi/h)	4,8 km/h (3 mi/h)
Vitesse de conduite (élevée/étendue)	0,64 km/h (0,4 mi/h)	0,64 km/h (0,4 mi/h)
Capacité	227 kg (500 lb)	227 kg (500 lb)
Charge au sol locale (avec charge nominale)	1 627 kPa (236 lb/po²)	1 627 kPa (236 lb/po²)
Charge au sol globale (avec charge nominale)	25 kPa (530 lb/pi²)	25 kPa (530 lb/pi²)
Nombre maximal de personnes (intérieur/extérieur)	2/2	2/2
Vitesse du vent	12,5 m/s (28 mi/h)	12,5 m/s (28 mi/h)
Type de pneu	Solide, N/M	Solide, N/M
Taille des pneus	22 x 7 x 12	22 x 7 x 12

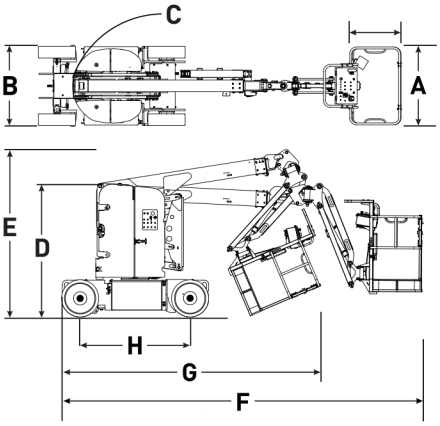

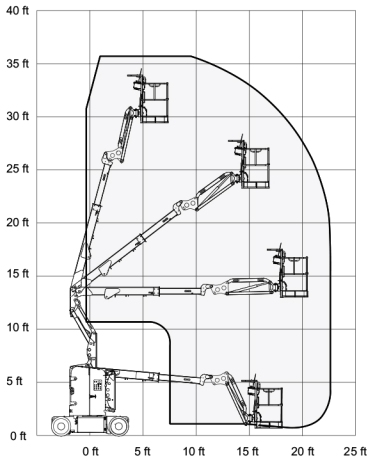

SJ30 AJE

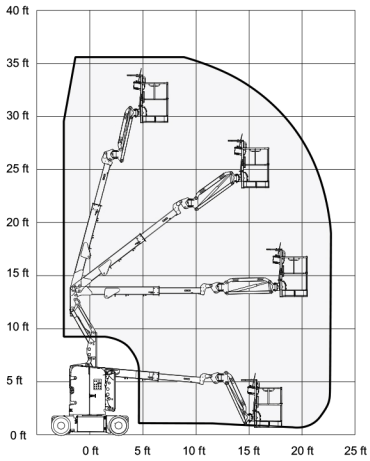

SJ30 ARJE

Siège social de Skyjack
55 Campbell Rd. Guelph, ON, N1H 1B9 Canada
Service des ventes : 1 877 755-4387 (1 877 SJLIFTS)
Réception : 1 800 265-2738
Téléphone : 519 837-0888
Télécopieur : 519 837-8104
Courriel : skyjack@skyjack.com
www.skyjack.com

SOS location.ca
SERVICE · VENTE · LOCATION · TRANSPORT
1·833·360·3330

Cette brochure est conçue à des fins d'illustration uniquement et elle est basée sur les renseignements les plus récents au moment de l'impression. Skyjack Inc. se réserve le droit d'apporter des modifications à tout moment, sans préavis, aux caractéristiques techniques, ainsi qu'à l'équipement standard et en option. Consultez le manuel d'utilisation/d'entretien et des pièces pour connaître les procédures appropriées. Les plates-formes de travail ont été testées et elles sont conformes aux normes ANSI et CSA selon Skyjack Inc.