SKYJACK

FLÈCHE AUTOMOTRICE ARTICULÉE SJ63 AJ

CARACTÉRISTIQUES STANDARD

- Système d'essieu 4 roues motrices (4x4)
- Différentiel arrière blocable sur demande et différentiel avant à glissement limité
- Essieu oscillant
- Pleine hauteur de conduite
- Tourelle à rotation continue de 360°
- Niveau de pente de 45 %
- Moteur à carburant mixte ou diesel
- Tiroir du moteur pivotant
- Capots rabattables
- Système de garde-corps modulaires pour plate-forme
- Trois rampes intermédiaires coulissantes
- Prise de courant alternatif de 110 V c.a. sur plate-forme avec disjoncteur de fuite à la terre
- Commandes de détection de conduite et de direction
- Commandes proportionnelles
- Système de commande à relais
- Câblage numéroté et codé par couleurs
- Horomètre
- Avertisseur
- Alarme de mouvement
- Pattes d'arrimage/de levage
- Freins à disques humides SAHR (essieux avant et arrière)
- Pneus gonflés à l'air Grip Lug de 26,7 x 44,5 cm (10,5 x 17,5 po)
- Prêt pour la télématique

* Le délai d'approvisionnement standard peut être prolongé lorsque l'équipement en option est commandé; consultez l'usine.

† Les capacités et les poids des machines peuvent différer lorsque des options sont ajoutées.

‡ Certaines options de prix pourraient ne pas être offertes au moment de l'impression.

ACCESSOIRES ET OPTIONS

- Plate-forme de 81,2 x 182,9 cm (32 x 72 po)
- Générateur de 3,5 kW (comprend un refroidisseur d'huile hydraulique)
- Ensemble de soudeuse (comprend un générateur de 12 kW, un refroidisseur d'huile hydraulique, une connexion d'alimentation triphasée sur la plate-forme et un support de soudeuse)
- Ensemble de soudeuse (comprend un générateur de 12 kW, un refroidisseur d'huile hydraulique, une connexion d'alimentation triphasée sur la plate-forme, un support de soudeuse et une soudeuse Lincoln V275-S)
- Trousse de démarrage par temps froid (comprend de l'huile à moteur de démarrage par temps froid, un couvre-batterie et un réchauffeur hydraulique)
- Ensemble pour climat arctique (comprend de l'huile à moteur arctique, un couvre-batterie, un réchauffeur hydraulique, un chauffe-moteur, de l'huile hydraulique arctique, un rotateur de plate-forme arctique et de l'huile pour engrenages dans les essieux et le mécanisme de rotation. Les bougies incandescentes, tous les tuyaux hydrauliques arctiques et un couvercle de l'interrupteur au pied grande dimension sont également compris [équipement standard].)
- Réservoir de propane supplémentaire et support (à carburant mixte seulement)
- Refroidisseur d'huile hydraulique
- Témoin clignotant
- Tuyau à air de 1/2 po à la plate-forme
- Vanne d'arrêt pneumatique à action positive
- Essais non destructifs
- Trousse de vitrage
- Ensemble pour environnement hostile (comprend des soufflets de réservoir, des essuie-glaces de flèche, des couvertures pour les coupe-circuits de la fléchette et un couvre-boîtier de commande)
- Rail supérieur auxiliaire (plate-forme de 91,4 x 243,8 cm [36 x 96 po])
- Couvre-boîtier de commande
- Râtelier à tuyaux
- Portillon latéral
- Options de garantie (3 ou 5 ans offertes)

OPTIONS DES PNEUS

- Pneus gonflés à l'air Grip Lug ne laissant pas de marques
- Rempli de mousse Grip Lug ne laissant pas de marques
- Pneus remplis de mousse Grip Lug
- Pneus gonflés à l'air, à portance élevée

NA/FRENCH/01/2015

FLÈCHE AUTOMOTRICE ARTICULÉE SJ63 AJ

Dimensions	SJ63 AJ
Hauteur de travail	21,21 m(69 pi 7 po)
Hauteur de la plate-forme	19,38 m (63 pi 7 po)
Portée horizontale	12,19 m (40 pi)
Portée verticale	8,38 m (27 pi 6 po)
A Dimensions de la plate-forme	0,91 x 2,4 m (36 po x 96 po)
B Largeur de la plate-forme arrimée	2,44 m (96 po)
C Rayon d'orientation arrière	Zéro
D Hauteur arrimée	2,54 m (100 po)
E Longueur arrimée	9,14 m (30 pi)
F Empattement	2,44 m (8 pi)
G Garde au sol	0,33 m (13 po)

Caractéristiques techniques	SJ63 AJ
Rotation	360°
Rotation de la plate-forme	170°
Longueur de la flèche	1,68 m (5 pi 6 po)
Portée de la flèche +/-	+65° / -60°
Poids	9 616 kg (21 200 lb)
Niveau de pente	45 %
Rayon de braquage (intérieur)	2,21 m (7 pi 3 po)
Rayon de braquage (extérieur)	5,31 m (17 pi 5 po)
Oscillation de l'essieu	10,16 cm (4 po)
Vitesse de conduite (haute vitesse)	7,3 km/h (4,5 mi/h)
Capacité	227 kg (500 lb)
Charge au sol locale (avec charge nominale)	1 151 kPa (167 lb/po²)
Charge au sol globale (avec charge nominale)	11,73 kPa (245 lb/pi²)
Nombre maximal de personnes	2
Type de pneu	Gonflé à l'air Grip Lug
Taille des pneus	26,7 x 44,5 cm (10,5 po x 17,5 po)
Moteur diesel	74 ch
Moteur hybride	82 ch
Capacité du réservoir de carburant	30,4 gal (115 L)
Réservoir de fluide hydraulique	30,4 gal (115 L)

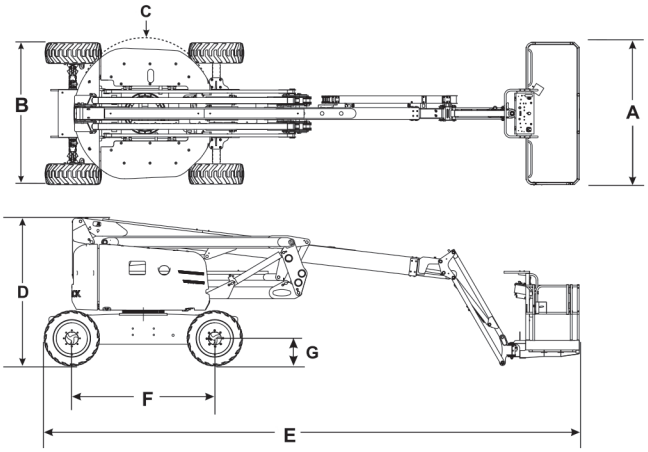

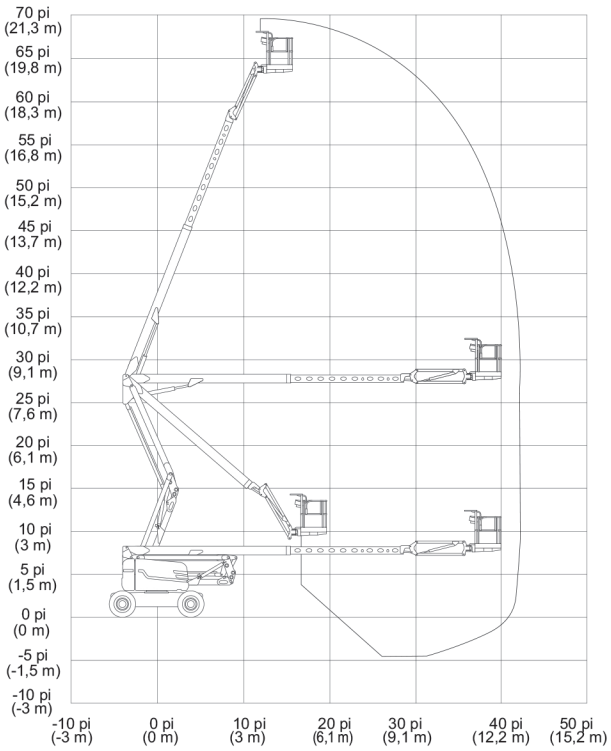

Hauteur de travail SJ63 AJ

Siège social de Skyjack
55 Campbell Rd. Guelph (Ontario) N1H 1B9 Canada
Service des ventes : 1 877 755-4387 (1 877 SJLIFTS)
Réception : 1 800 265-2738
Téléphone : 519 837-0888
Télécopieur : 519 837-8104
Courriel : skyjack@skyjack.com
www.skyjack.com

SOS location.ca
SERVICE · VENTE · LOCATION · TRANSPORT
1·833·360·3330

Cette brochure est conçue à des fins d'illustration uniquement et elle est basée sur les renseignements les plus récents au moment de l'impression. Skyjack Inc. se réserve le droit d'apporter des modifications à tout moment, sans préavis, aux caractéristiques techniques, ainsi qu'à l'équipement standard et en option. Consultez le manuel d'utilisation/d'entretien et des pièces pour connaître les procédures appropriées. Les plates-formes de travail ont été testées et elles sont conformes aux normes ANSI et CSA selon Skyjack Inc.